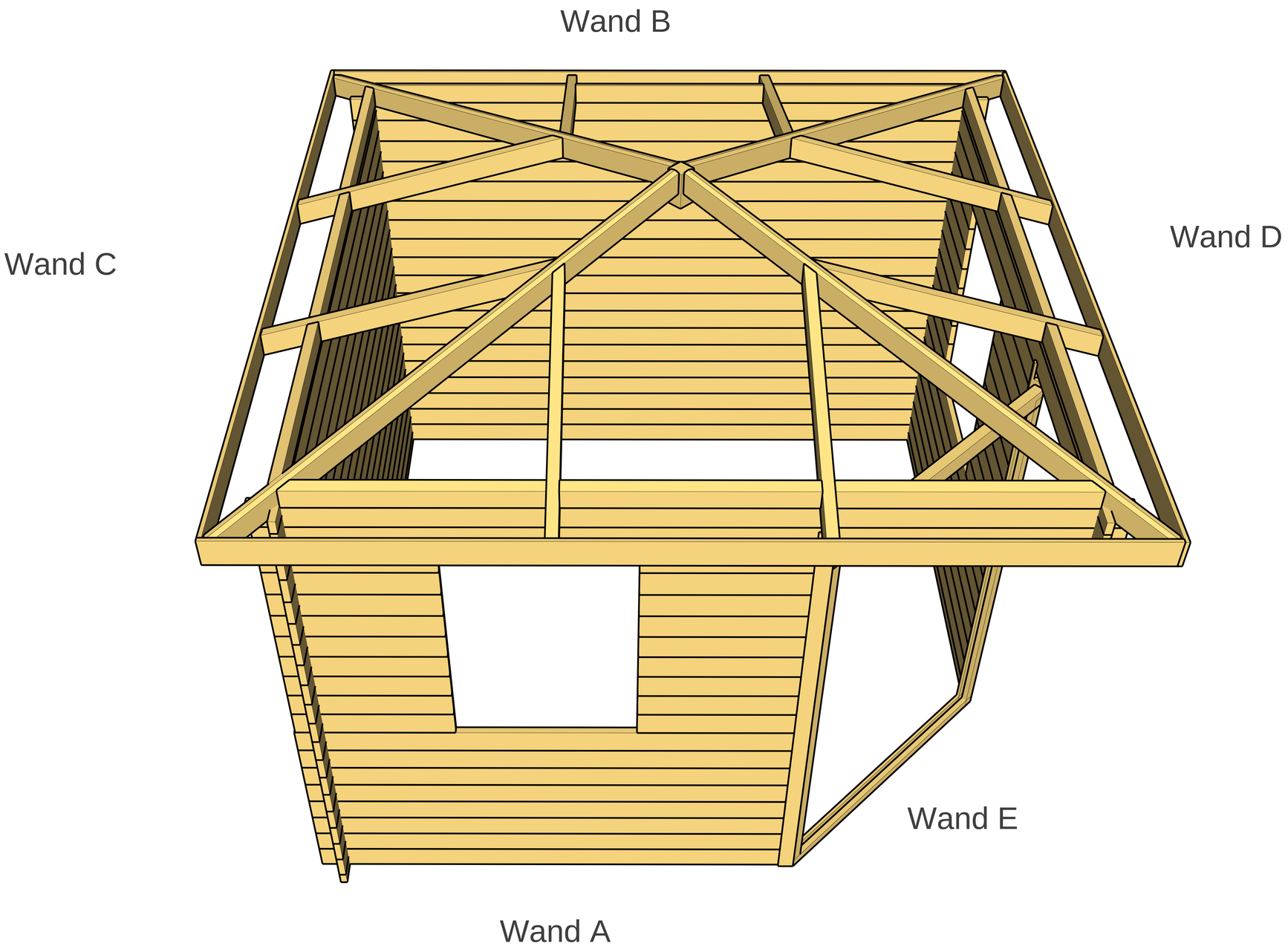
Wand B
Wand C
Wand D
Wand E
Wand A

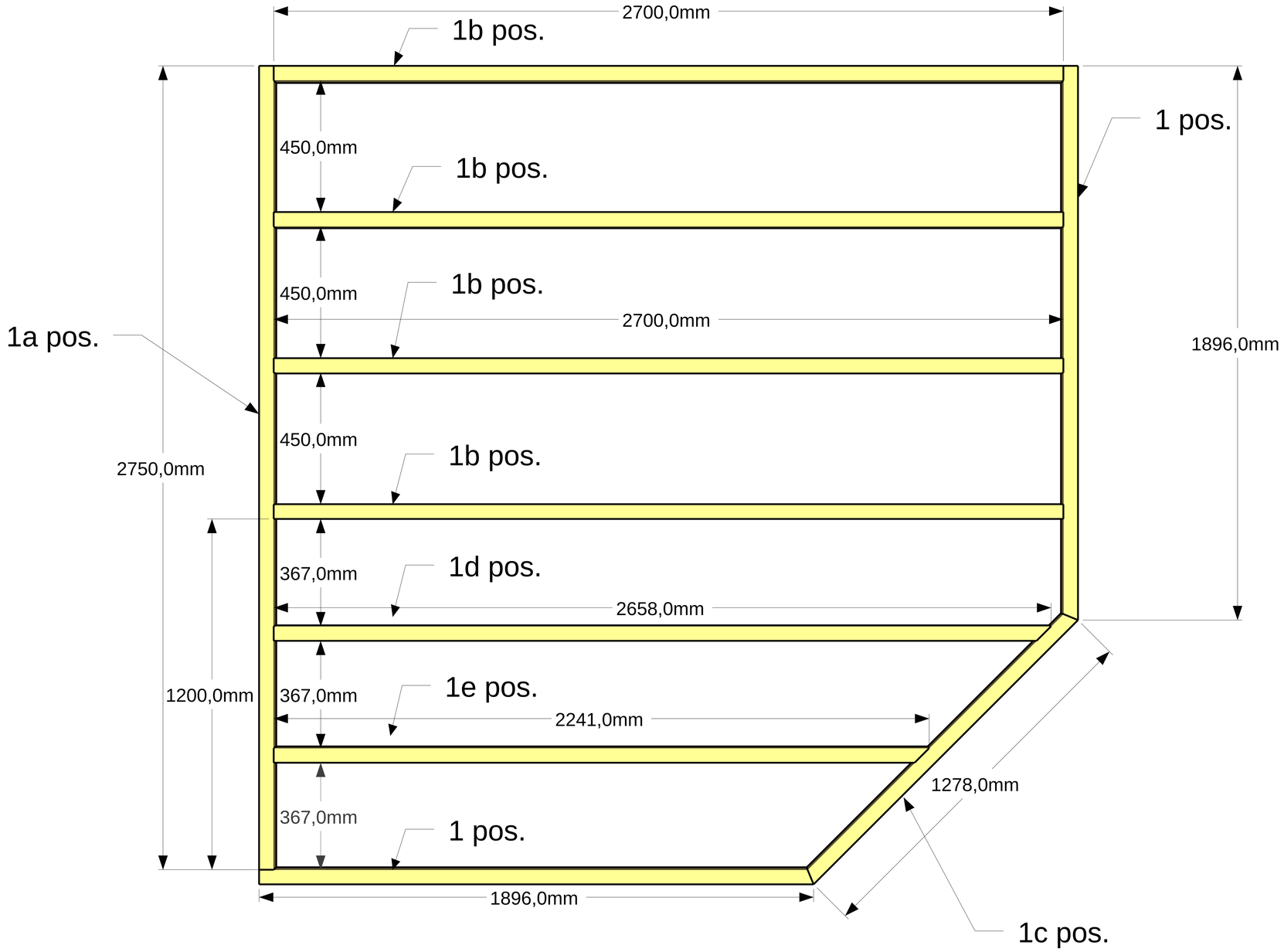
2700,0mm
1b pos.
1 pos.
450,0mm
1b pos.
450,0mm
1b pos.
2700,0mm
1a pos.
1896,0mm
450,0mm
1b pos.
2750,0mm
367,0mm
1d pos.
2658,0mm
1200,0mm
367,0mm
1e pos.
2241,0mm
1278,0mm
367,0mm
1 pos.
1896,0mm
1c pos.

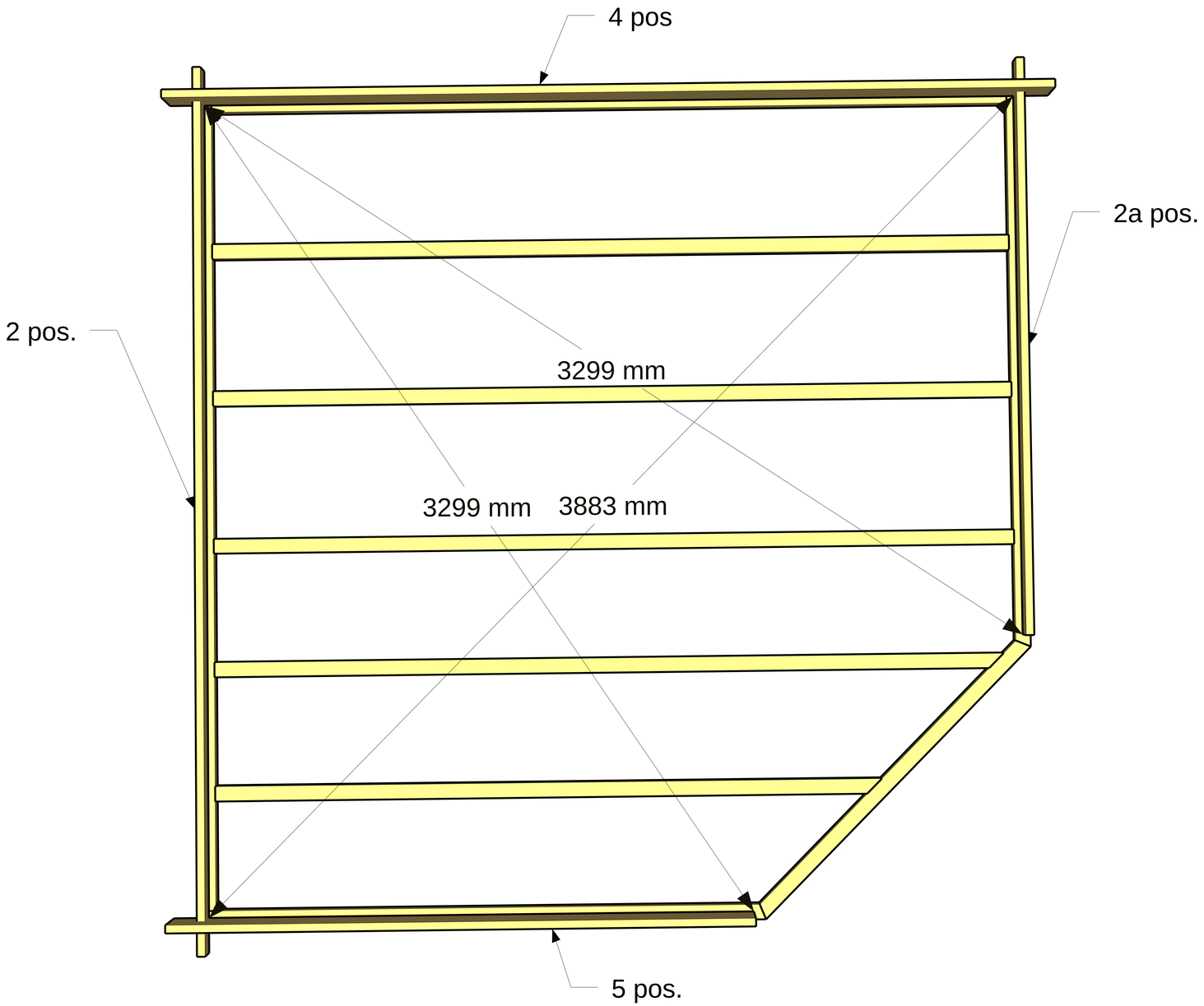
4 pos
2a pos.
2 pos.
3299 mm
3299 mm
3883 mm
5 pos.

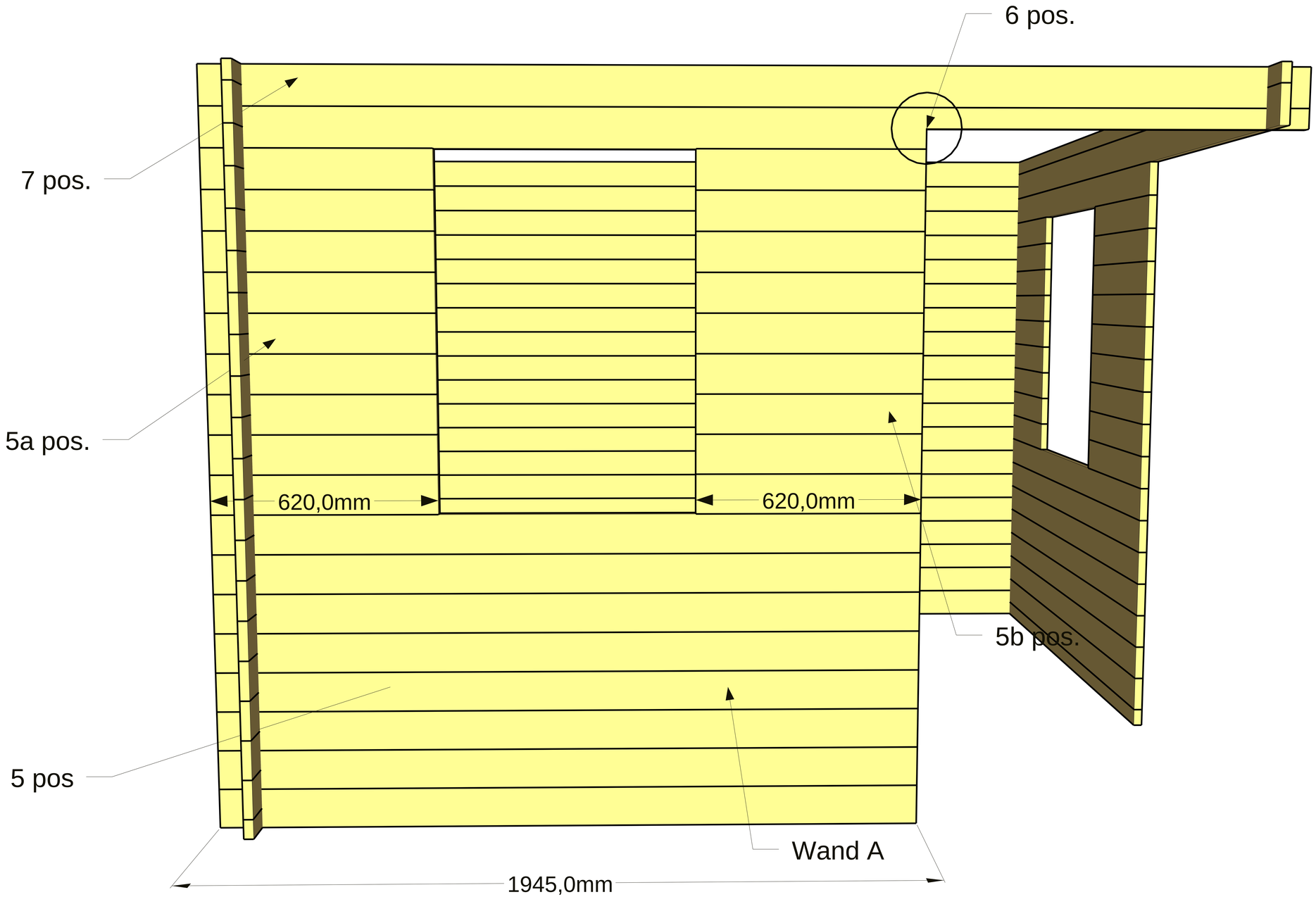
6 pos.
7 pos.
5a pos.
620,0mm
620,0mm
5b pos.
5 pos
Wand A
1945,0mm

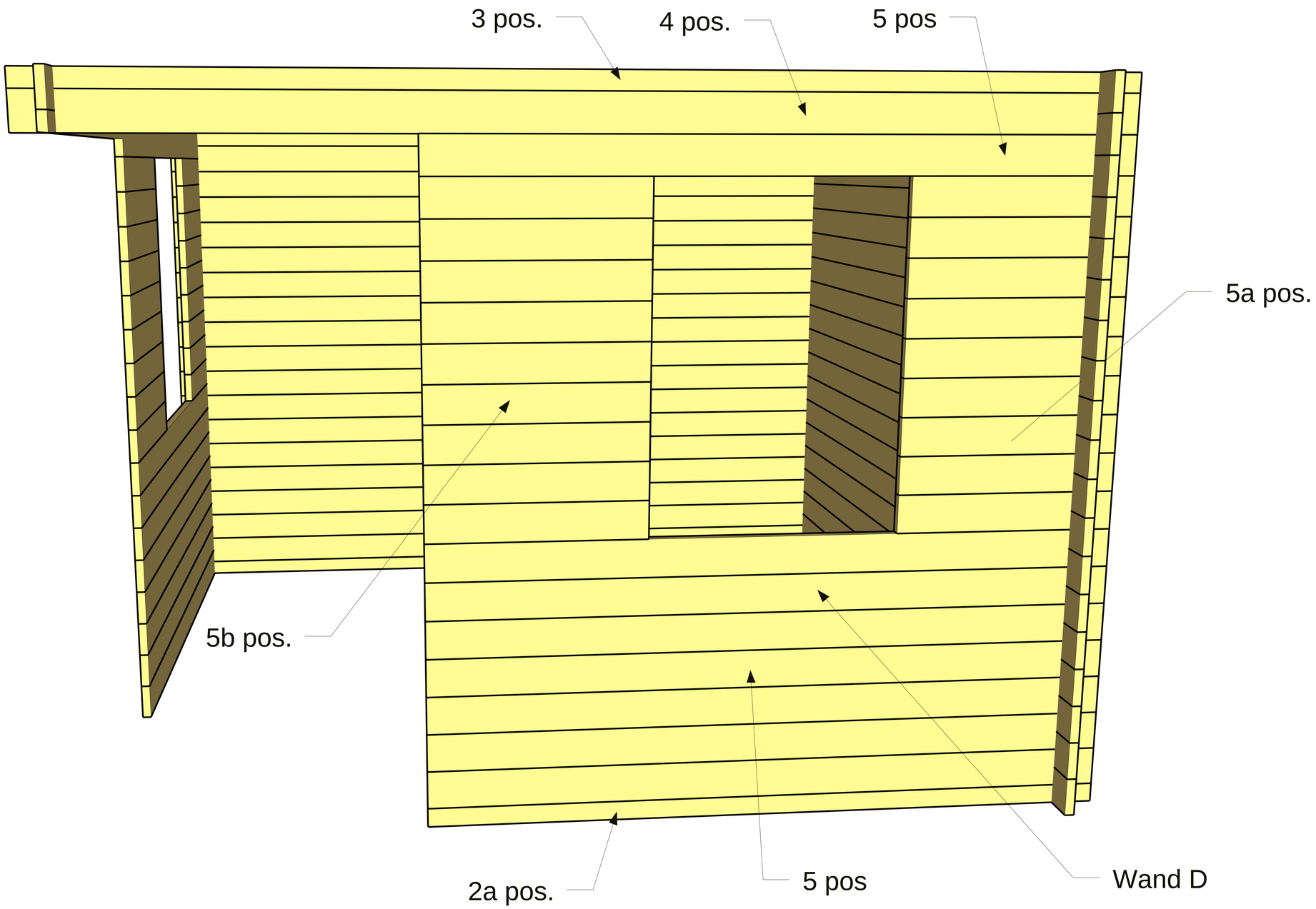
3 pos.
4 pos.
5 pos
5a pos.
5b pos.
2a pos.
5 pos
Wand D

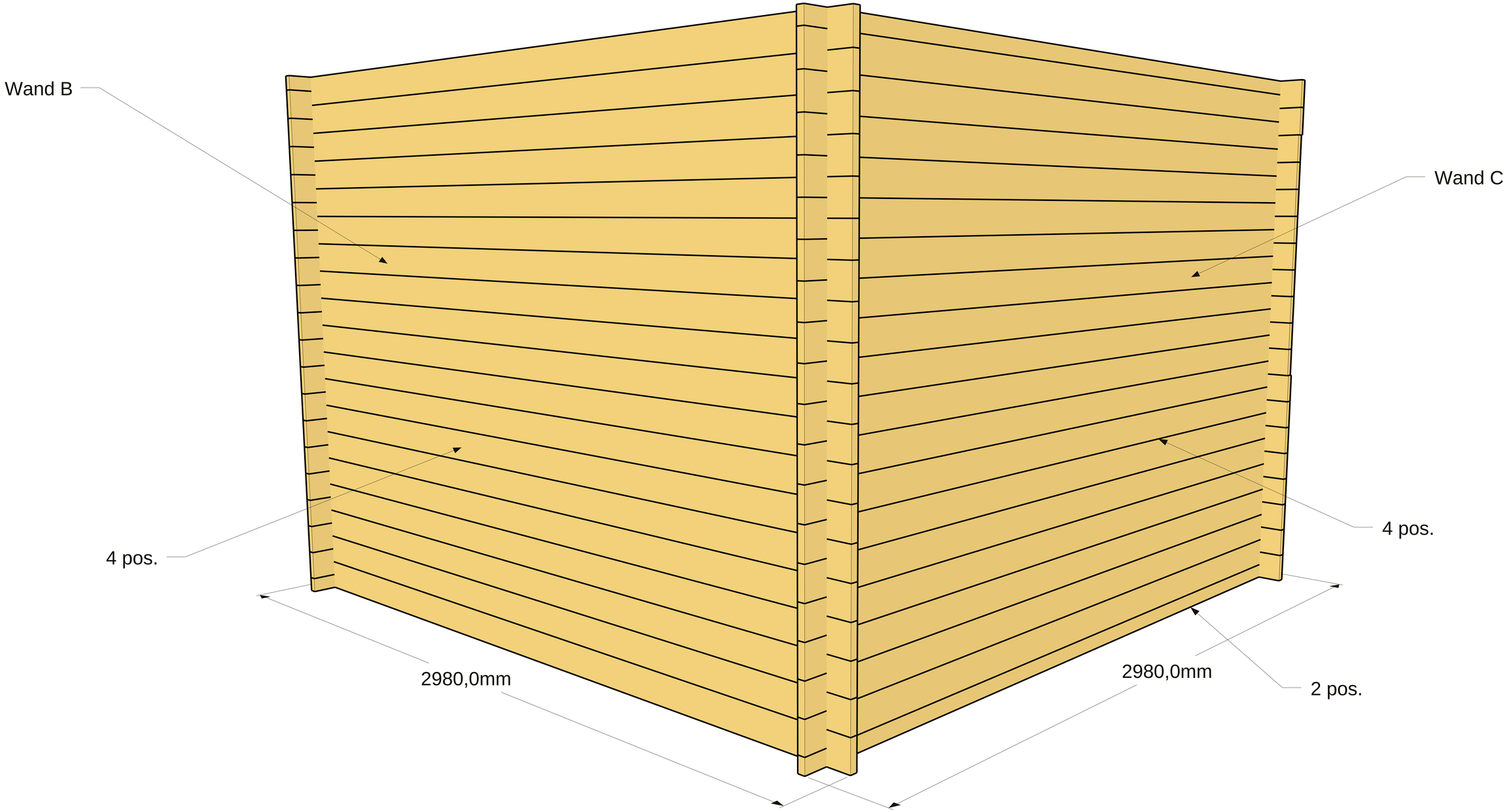
Wand B
Wand C
4 pos.
4 pos.
2980,0mm
2980,0mm
2 pos.

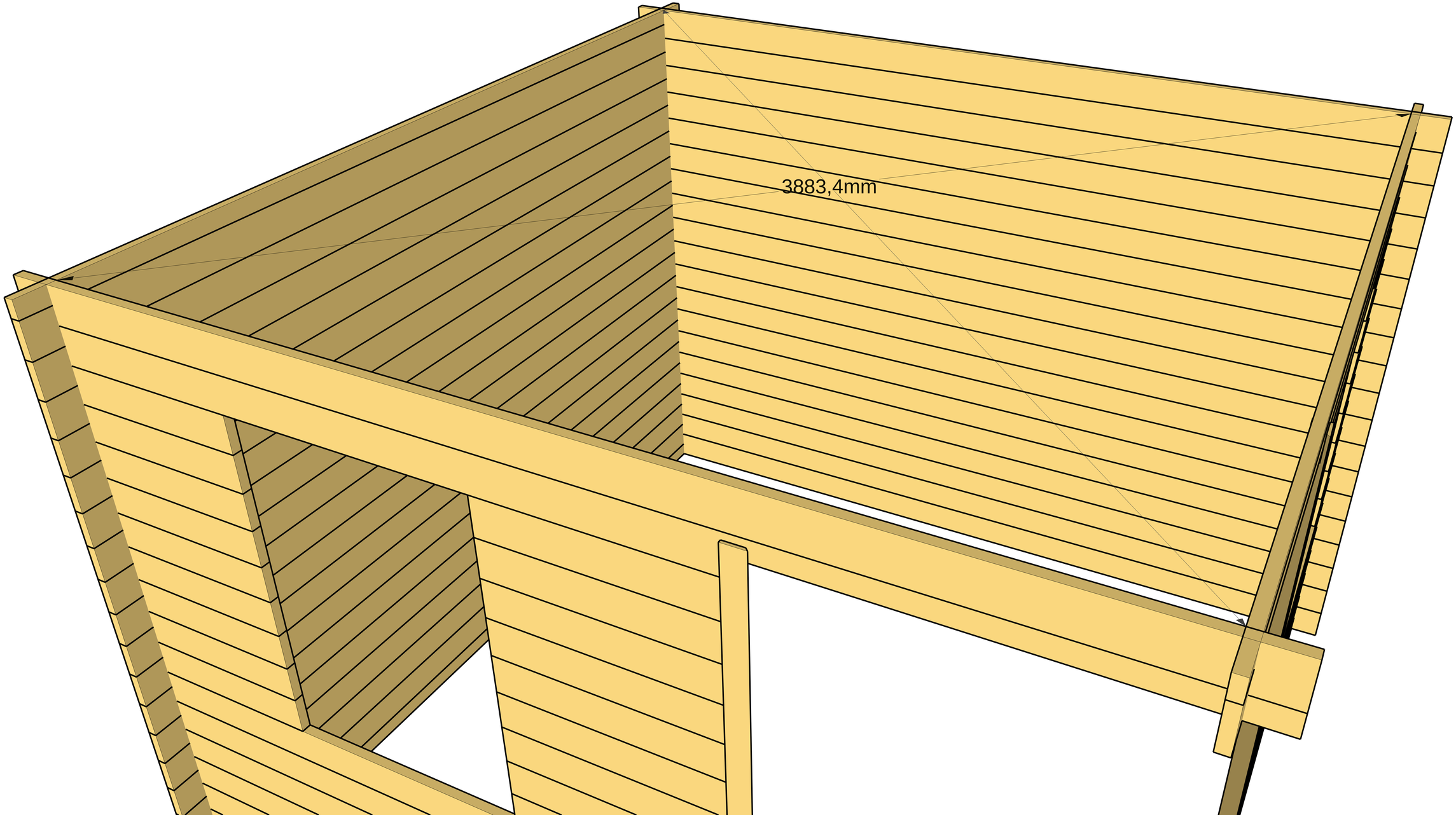
3883,4mm

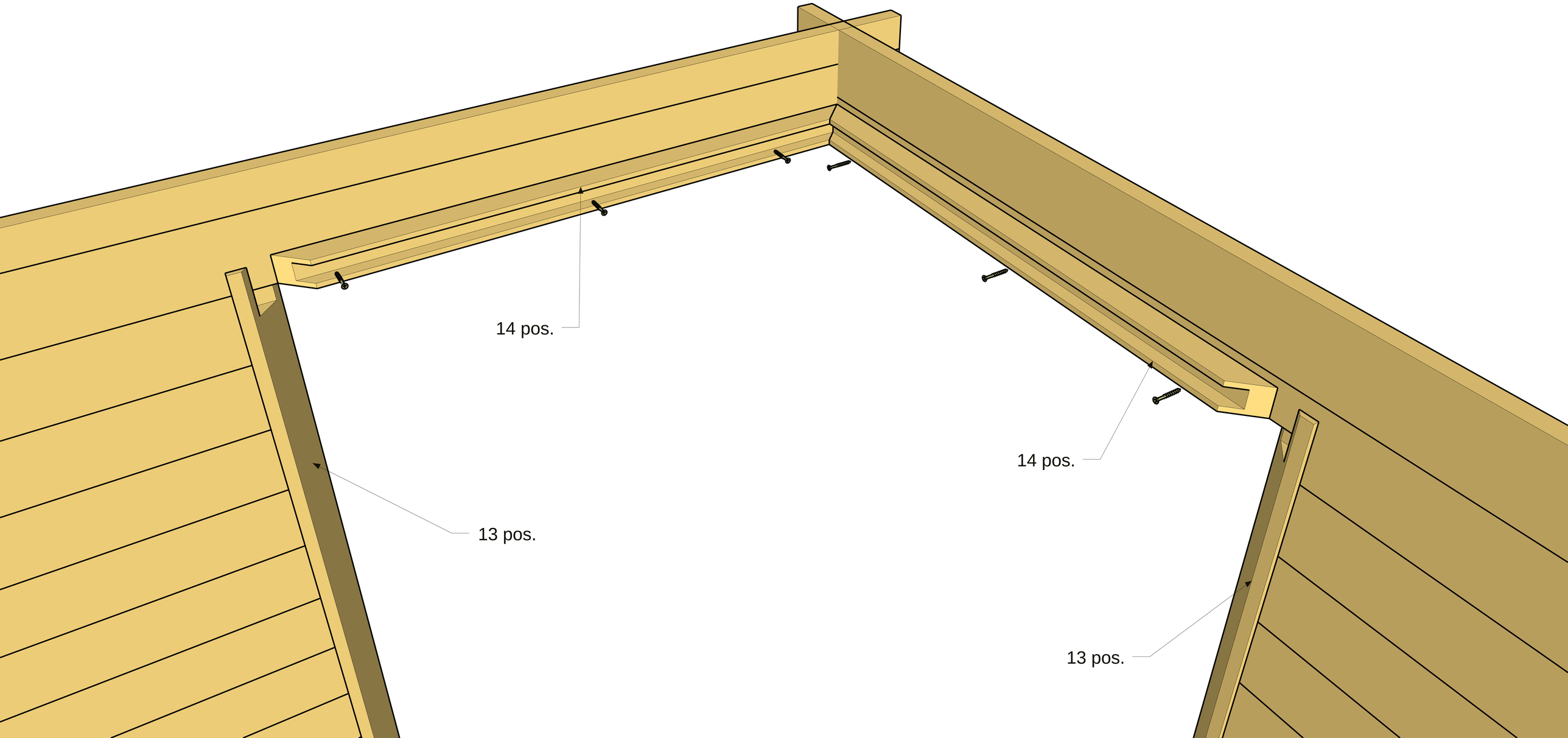
14 pos.
14 pos.
13 pos.
13 pos.

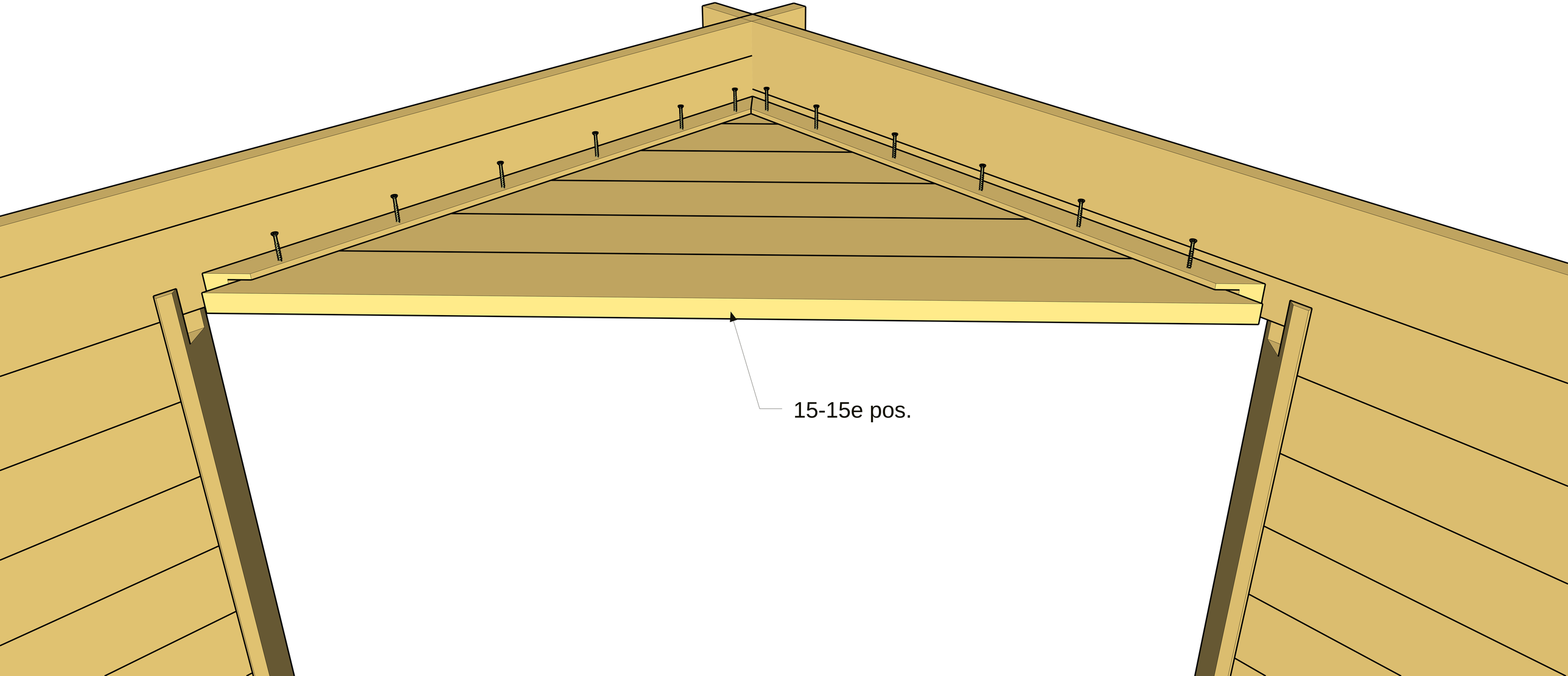
15-15e pos.

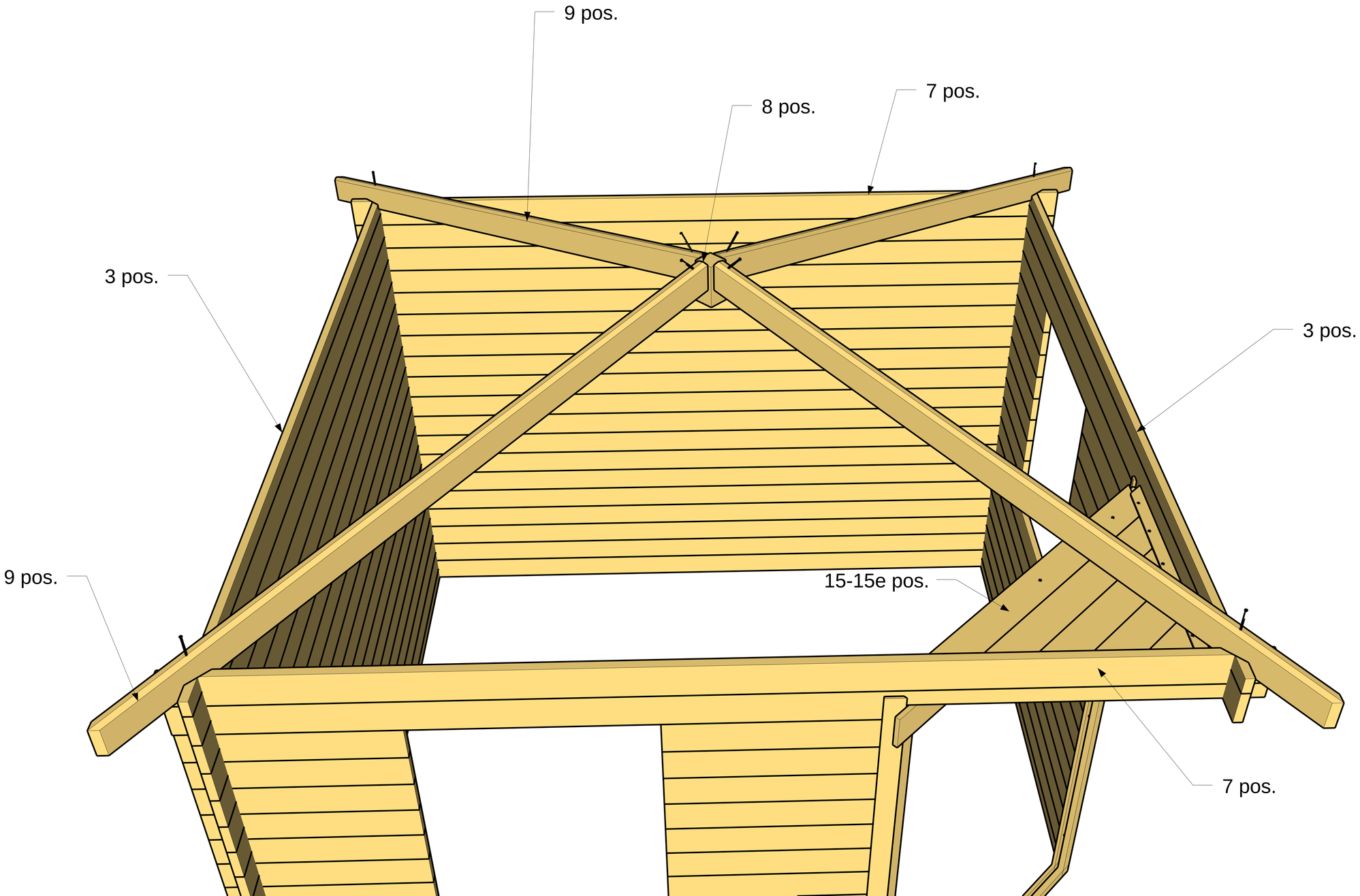
9 pos.
8 pos.
7 pos.
3 pos.
3 pos.
9 pos.
15-15e pos.
7 pos.

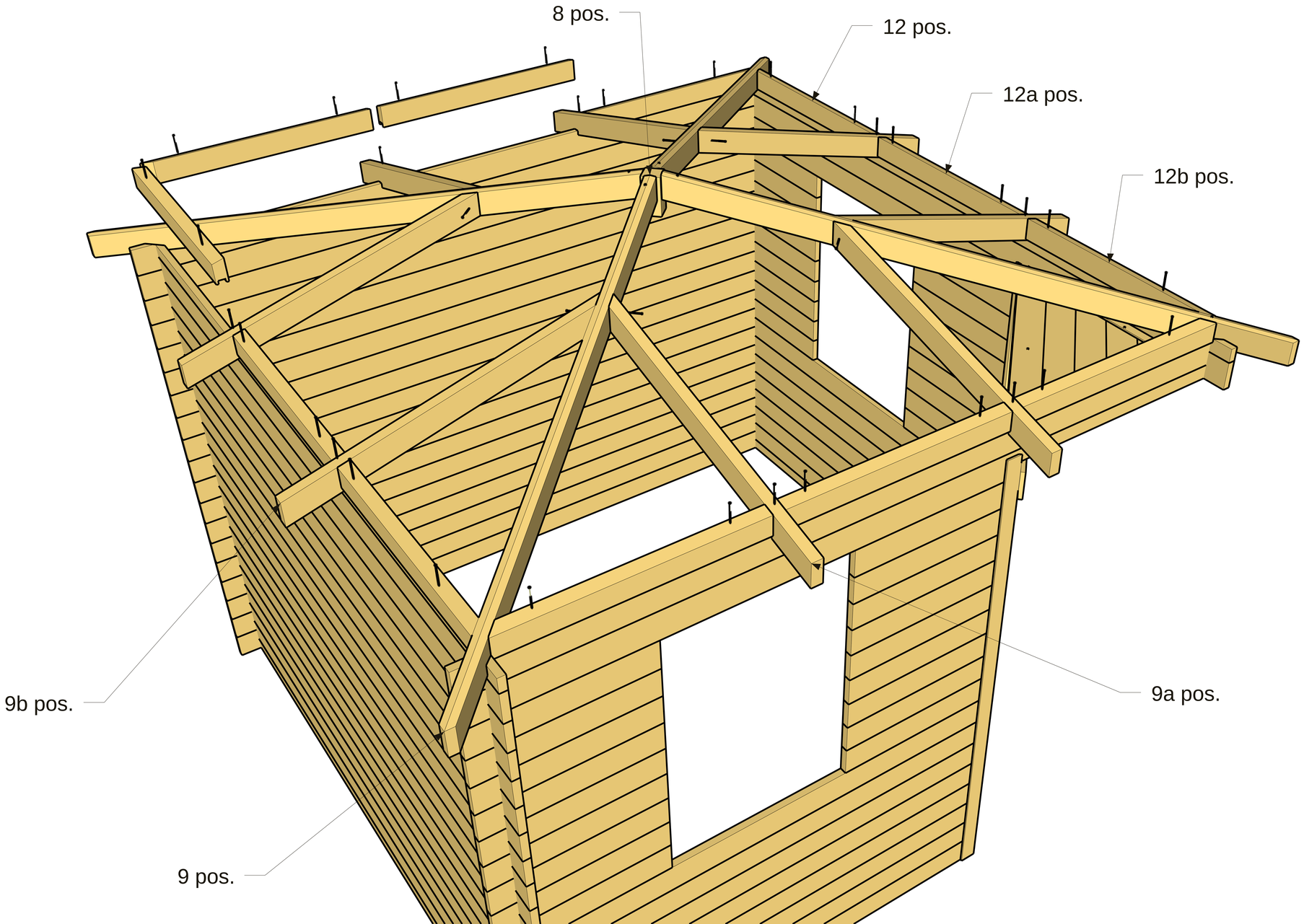
8 pos.
12 pos.
12a pos.
12b pos.
9b pos.
9a pos.
9 pos.

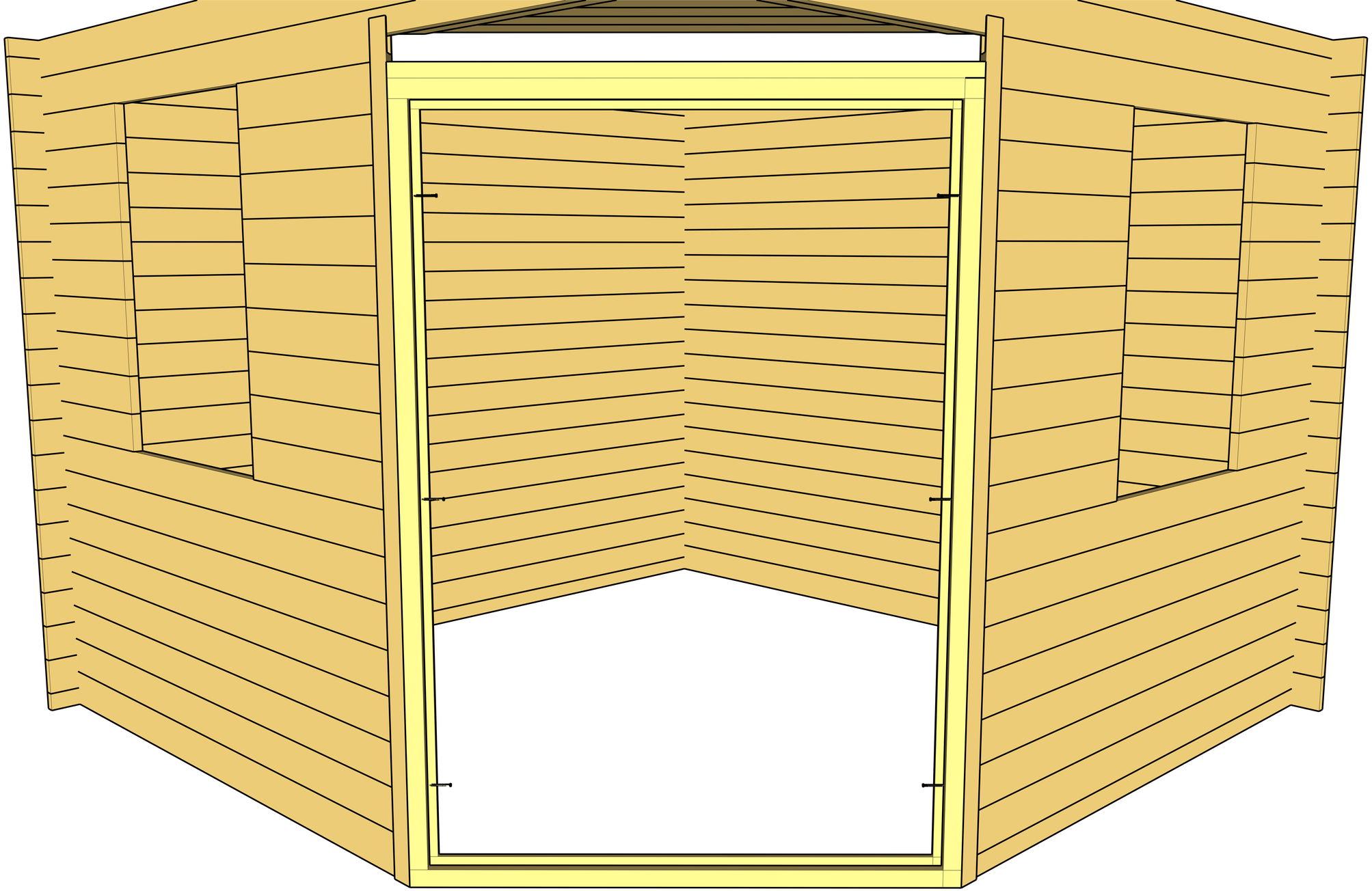

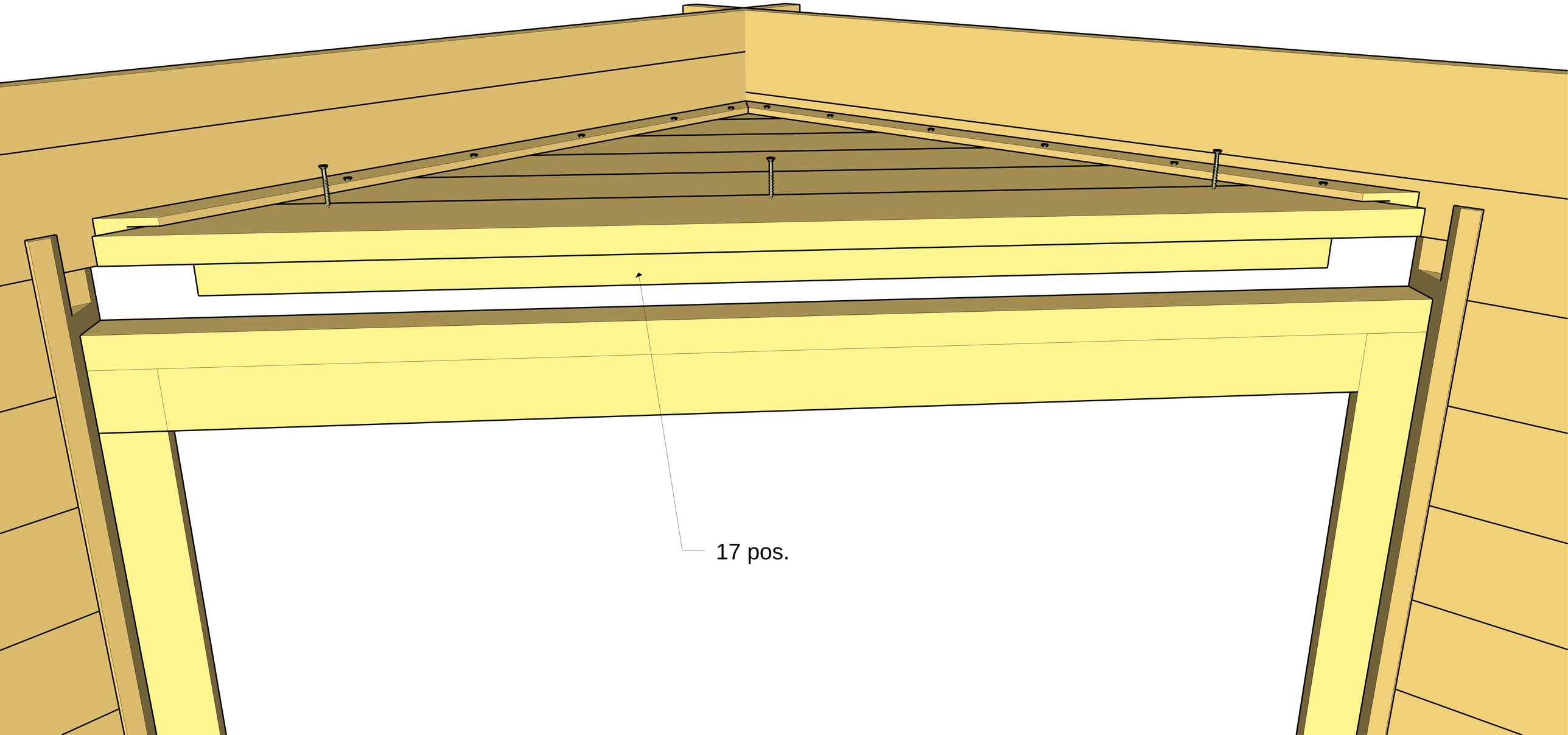
17 pos.

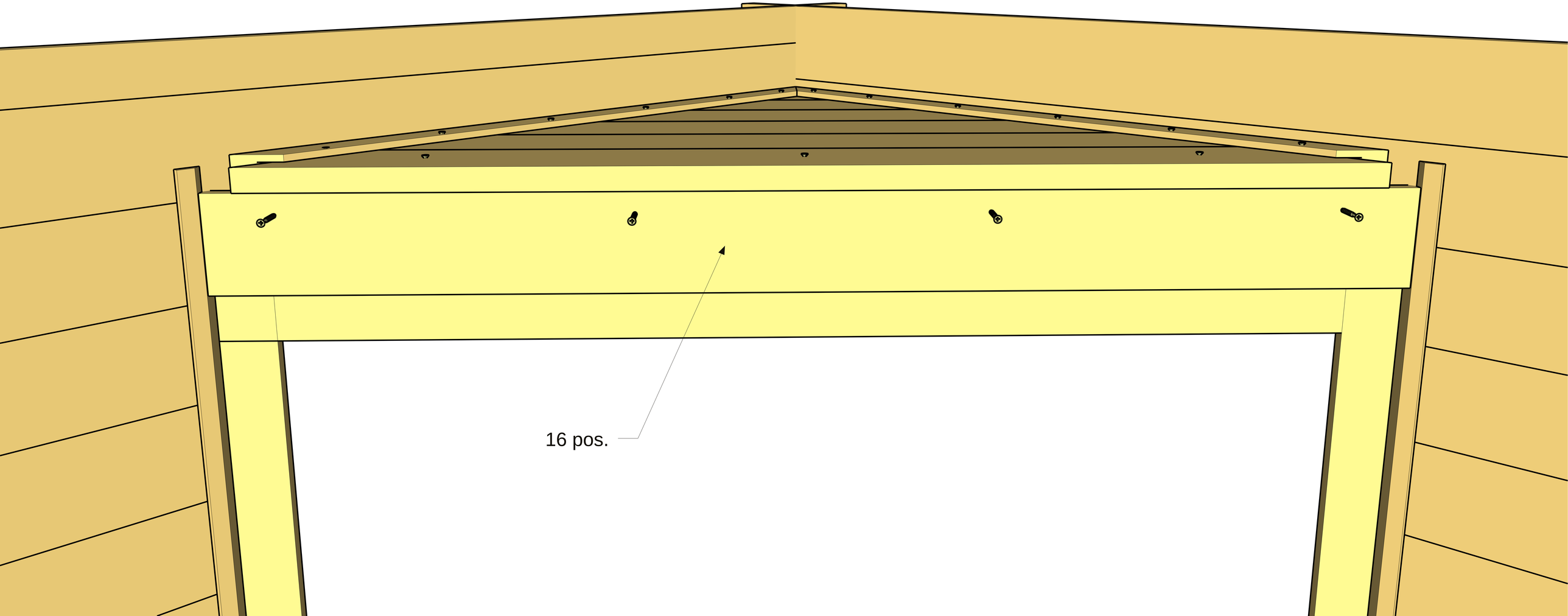
16 pos.

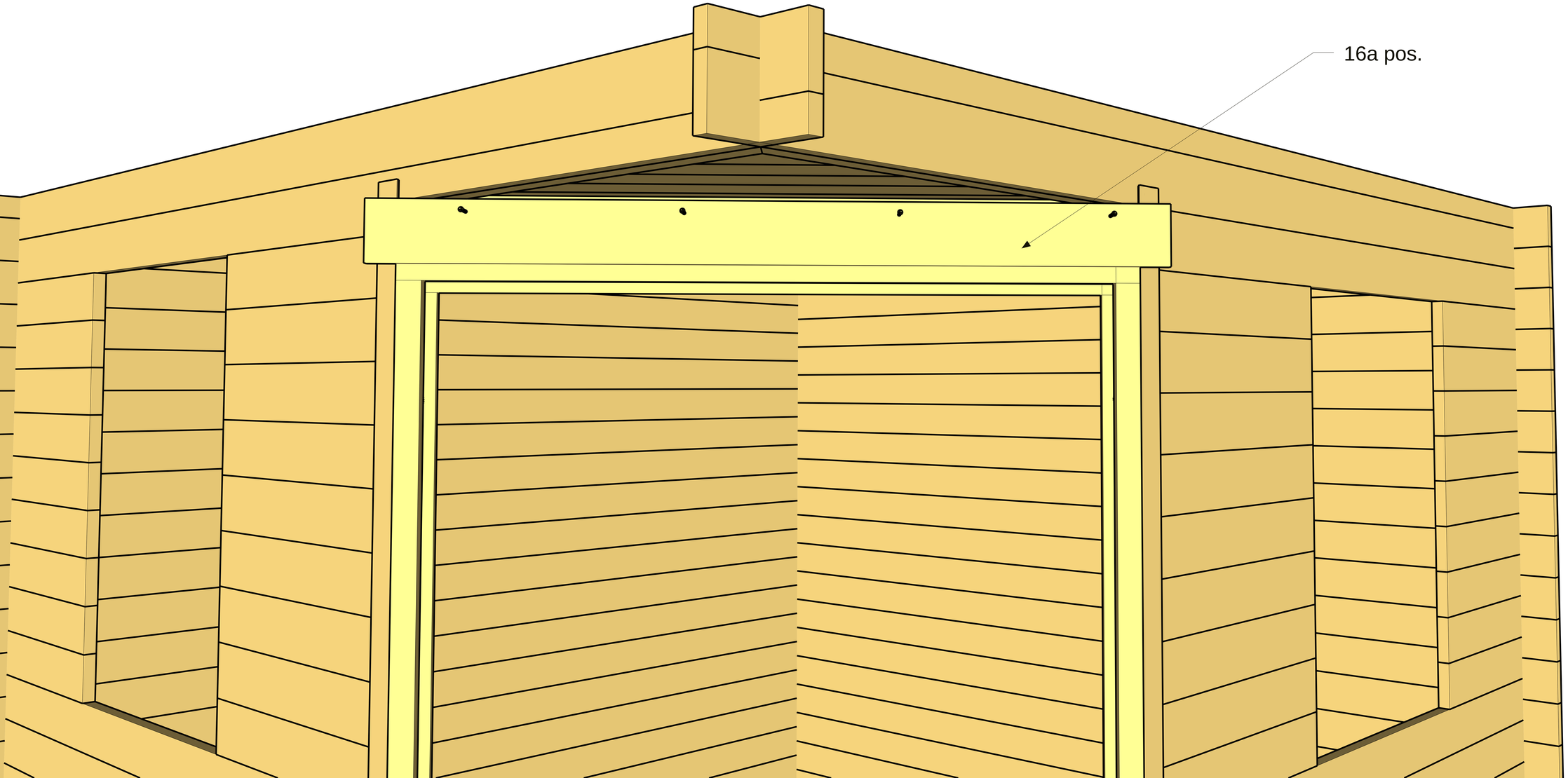
16a pos.

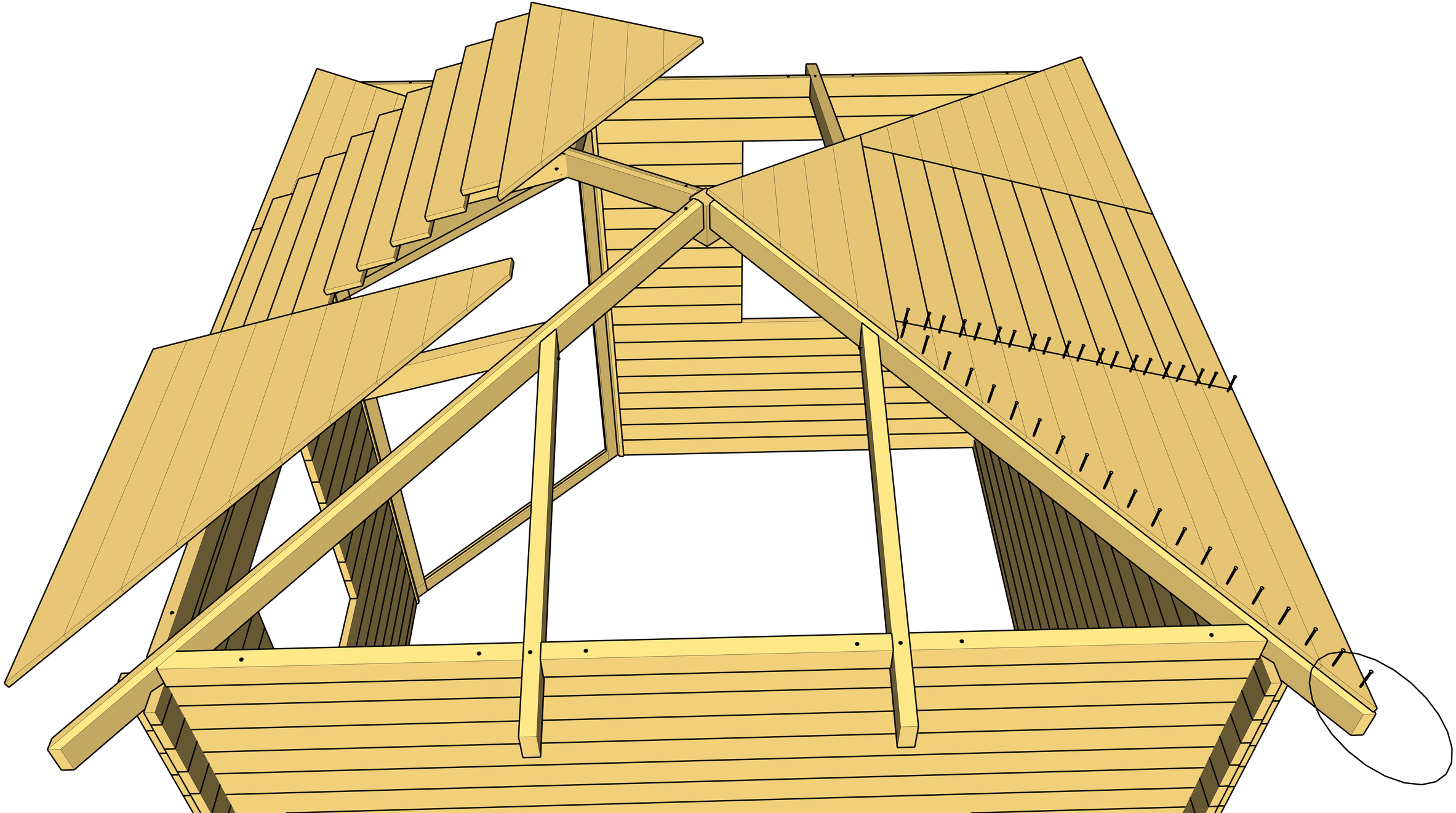

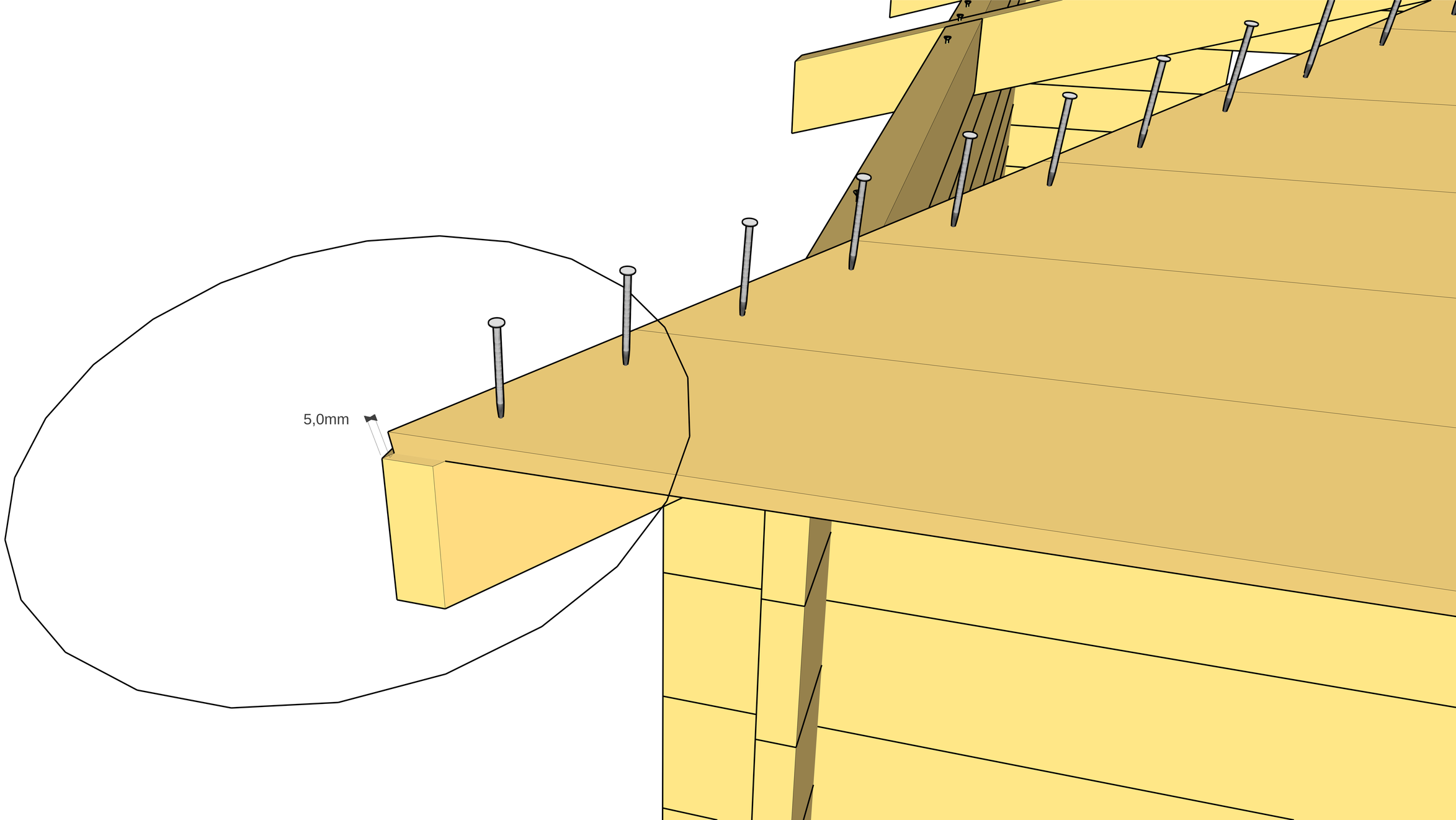
5,0mm

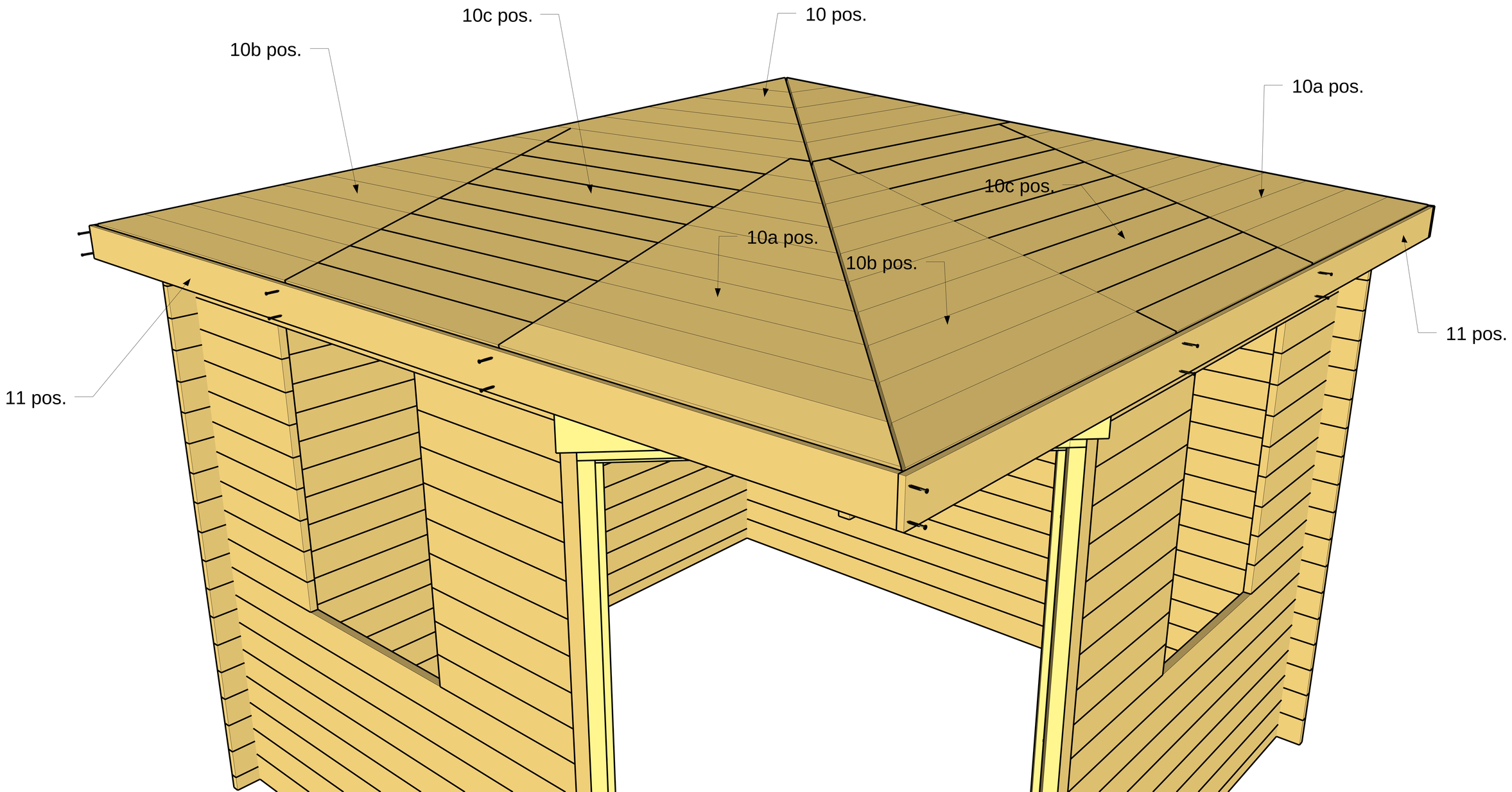
10c pos.
10 pos.
10b pos.
10a pos.
10c pos.
10a pos.
10b pos.
11 pos.
11 pos.

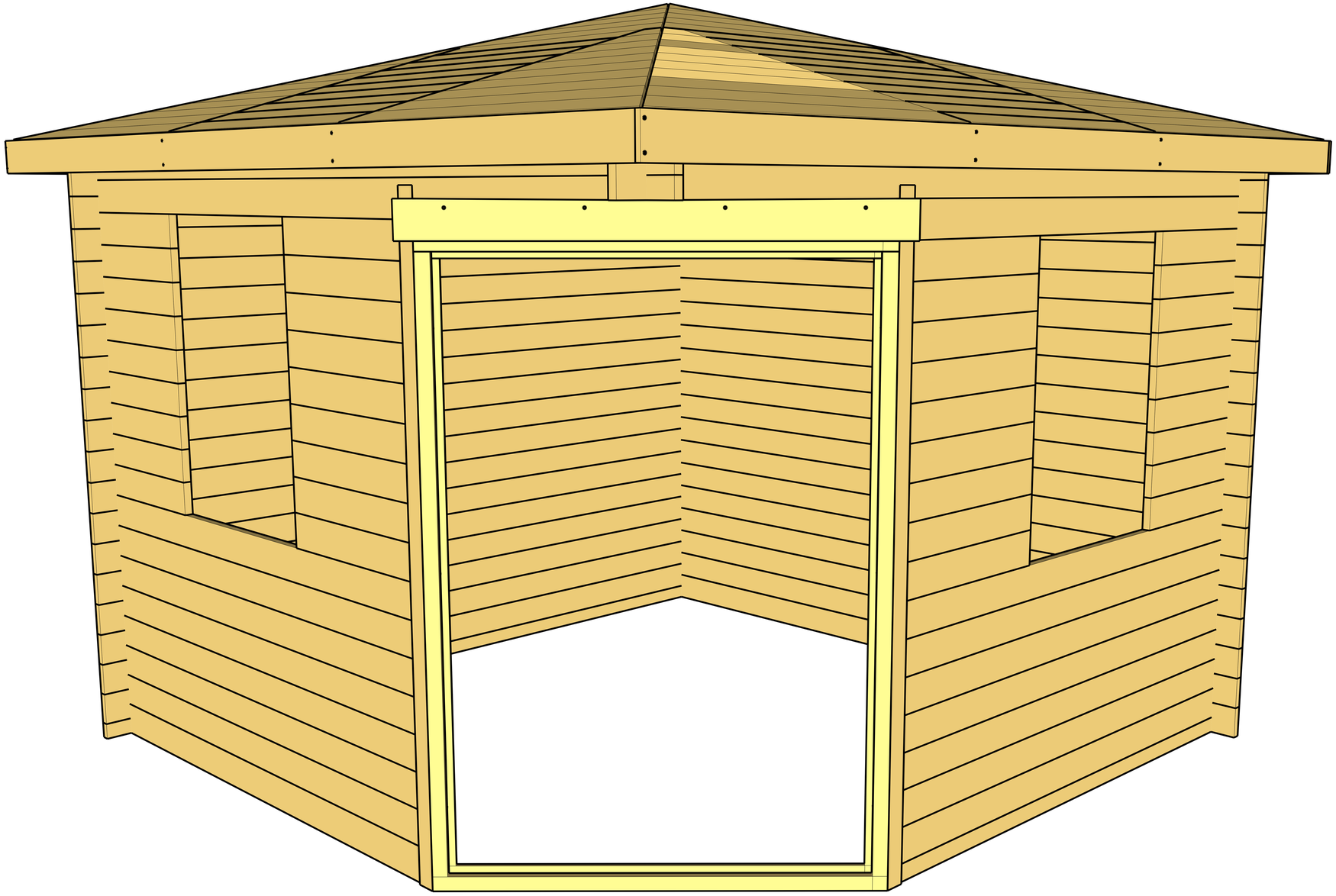

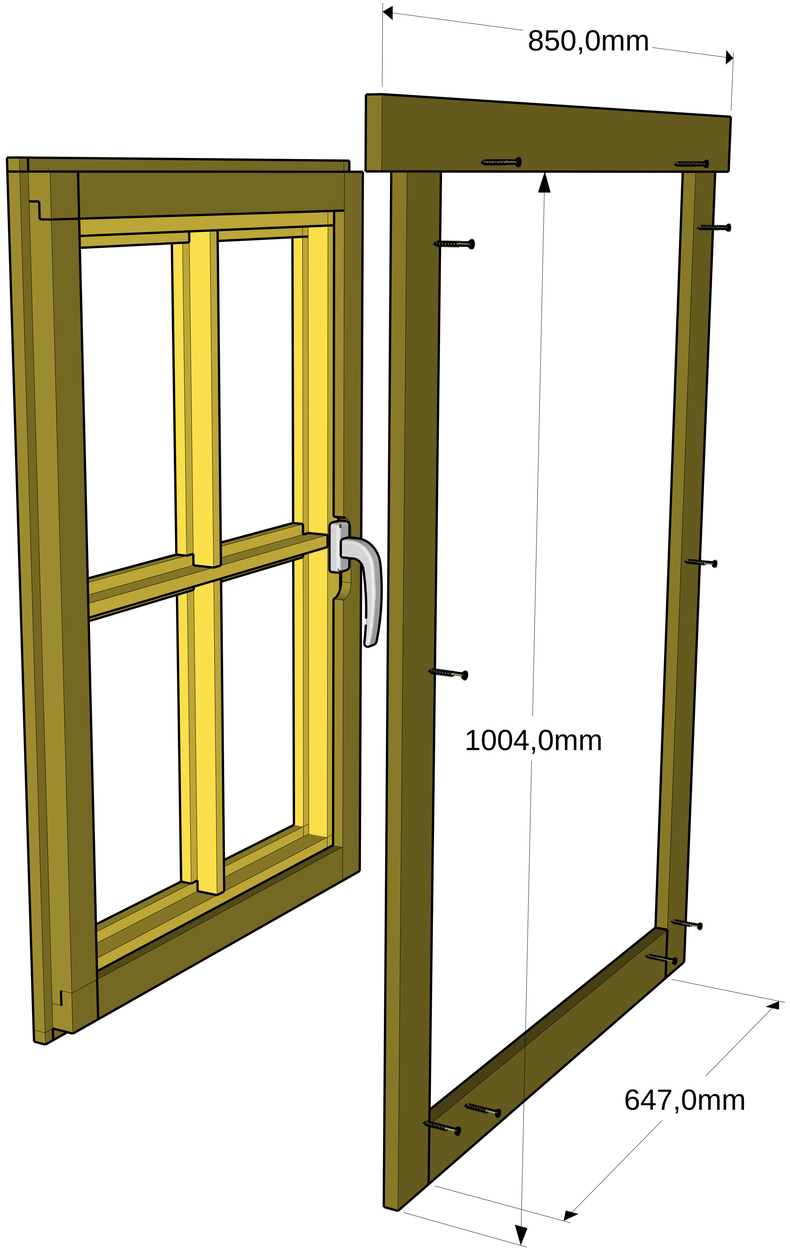
850,0mm
1004,0mm
647,0mm

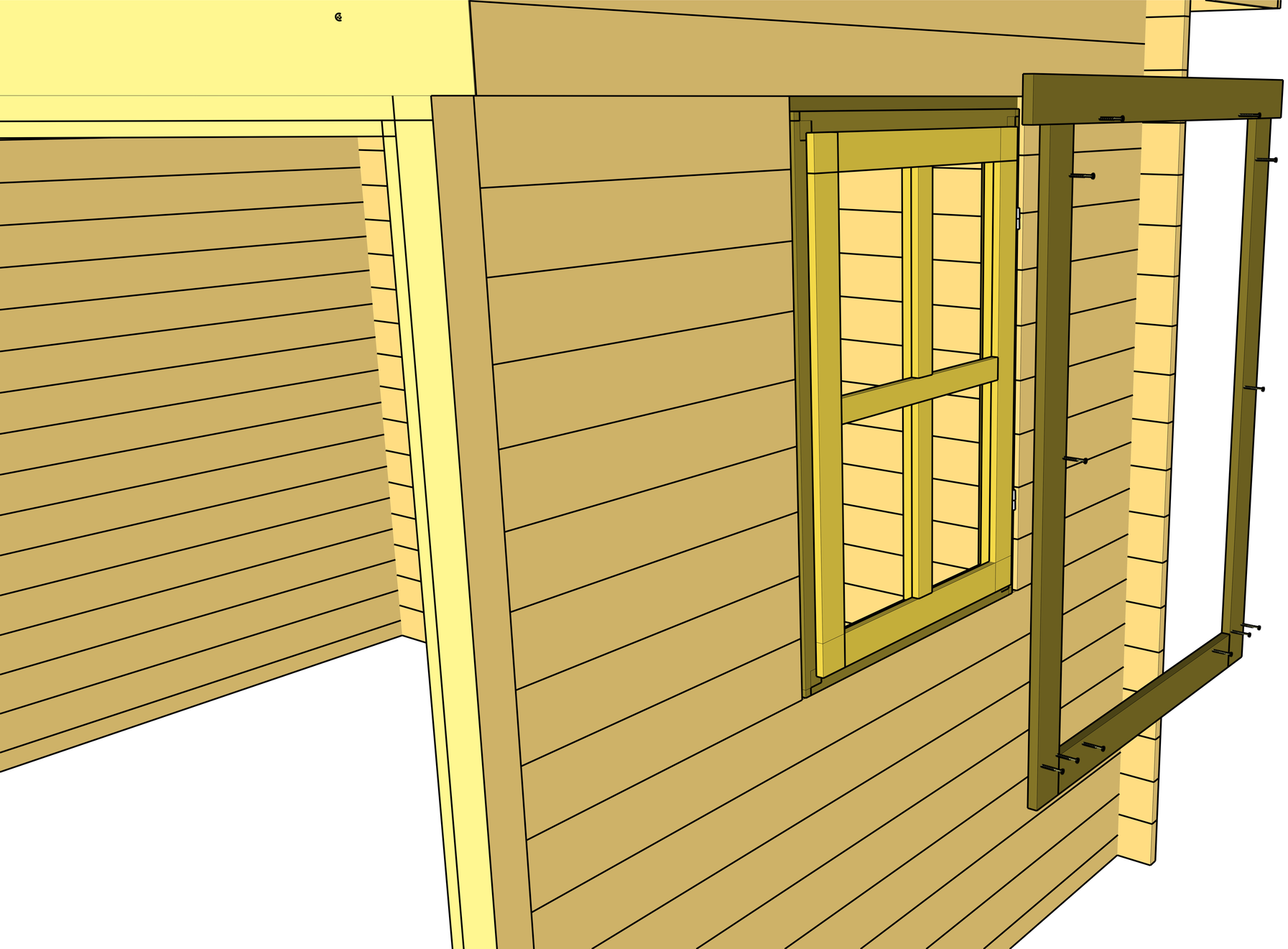

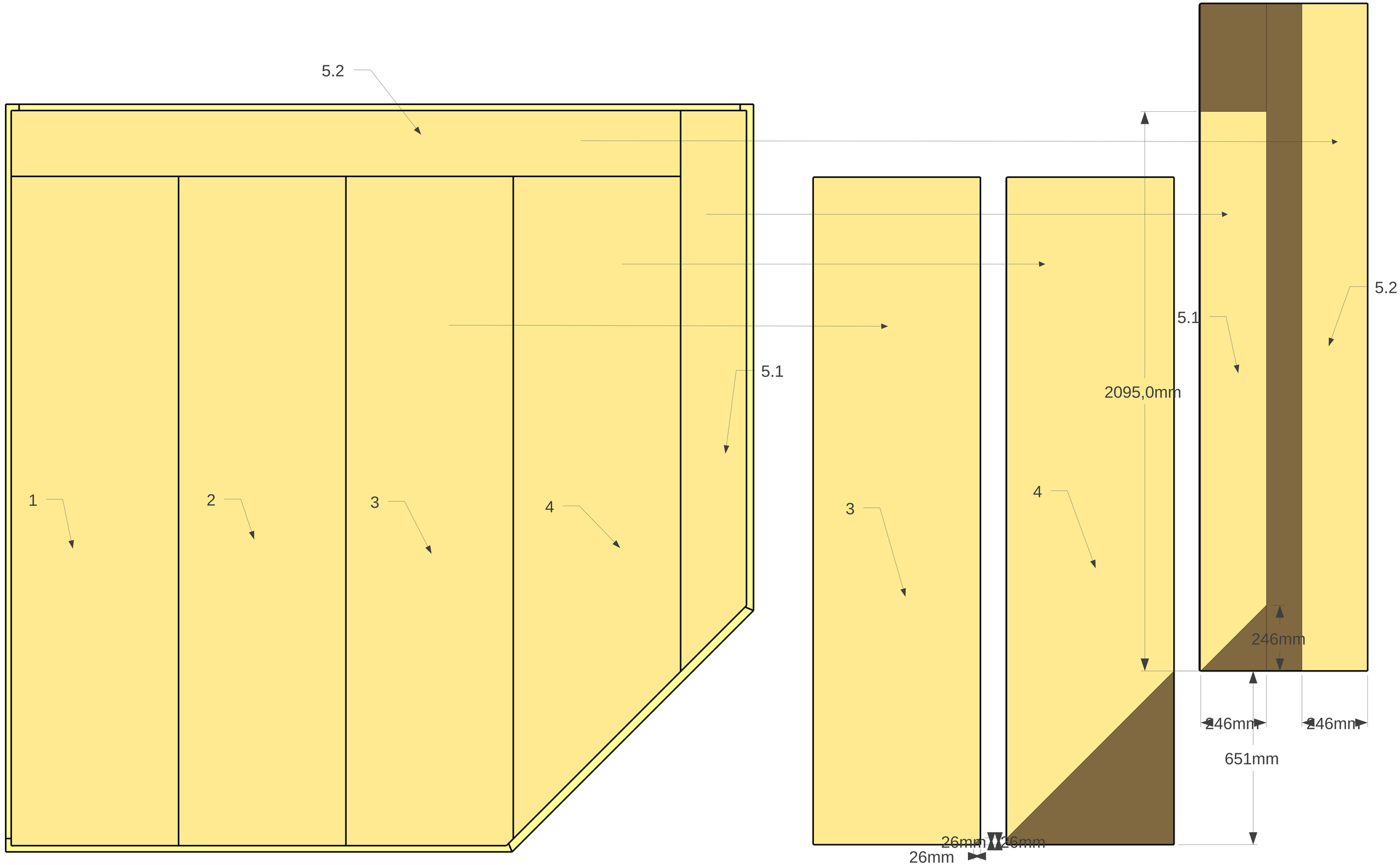
5.2
1
2
3
4
5.1
3
4
5.1
5.2
2095,0mm
246mm
246mm
246mm
651mm
26mm
26mm
26mm

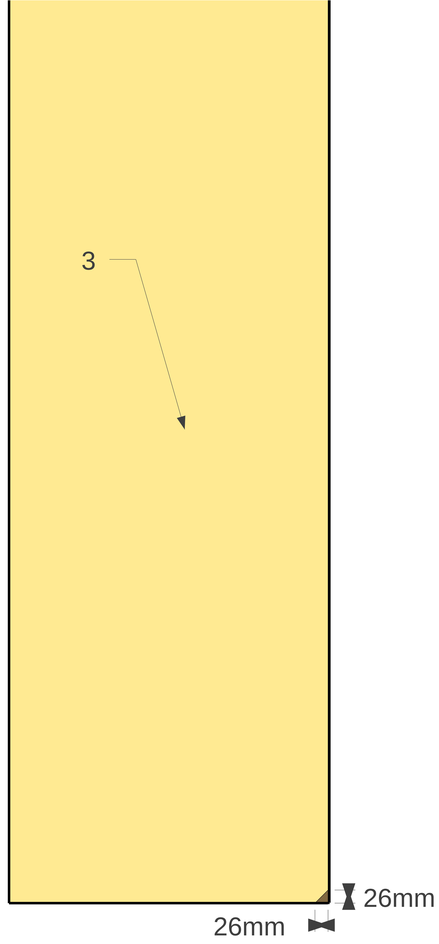
3
26mm
26mm

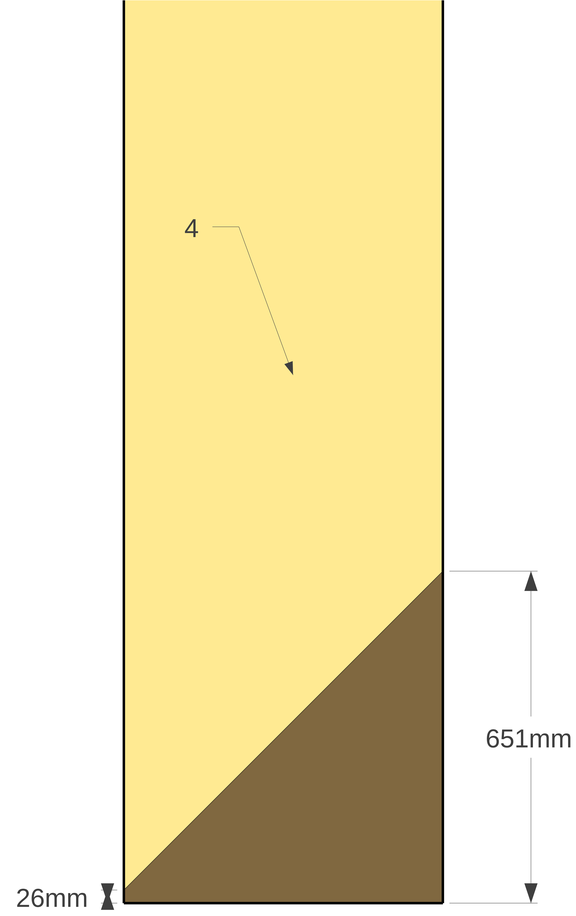
4
651mm
26mm

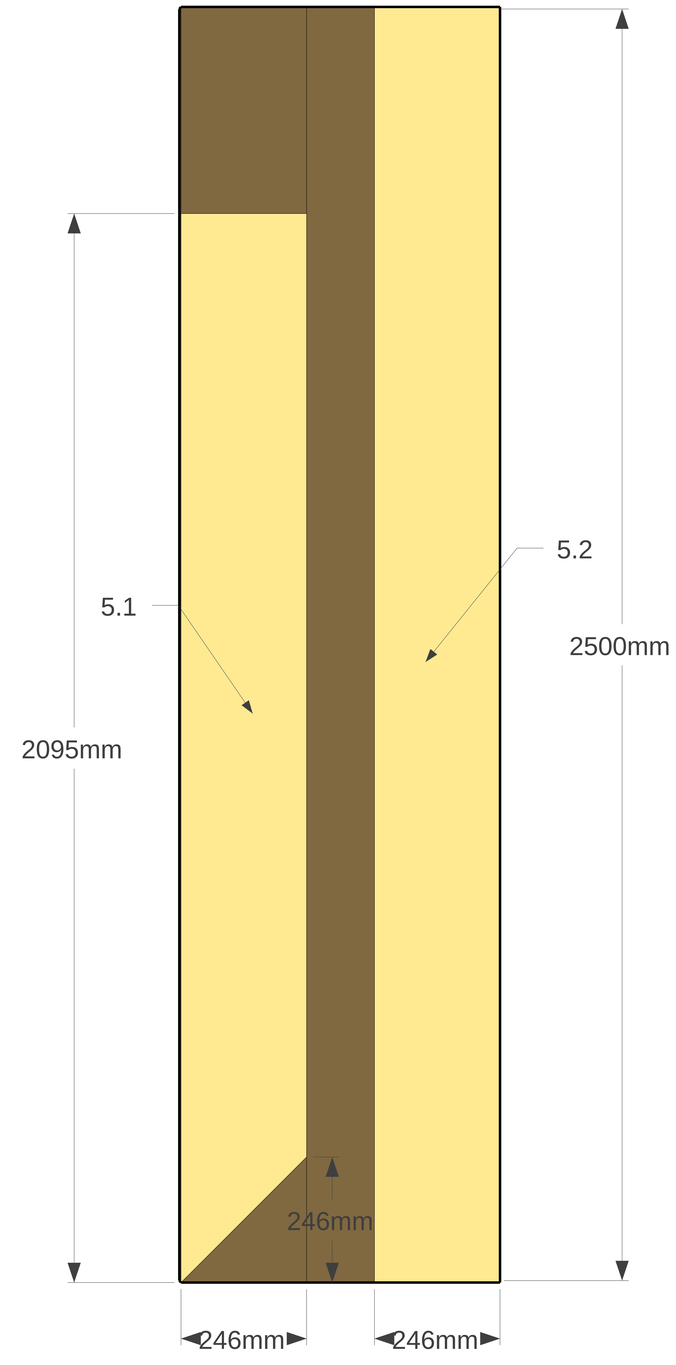
5.1
5.2
2500mm
2095mm
246mm
246mm
246mm